TEC バーコードプリンタ　クイックガイド　BX410T-TS02-S

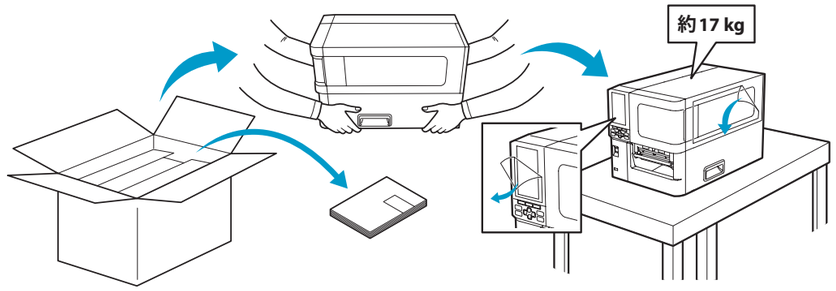

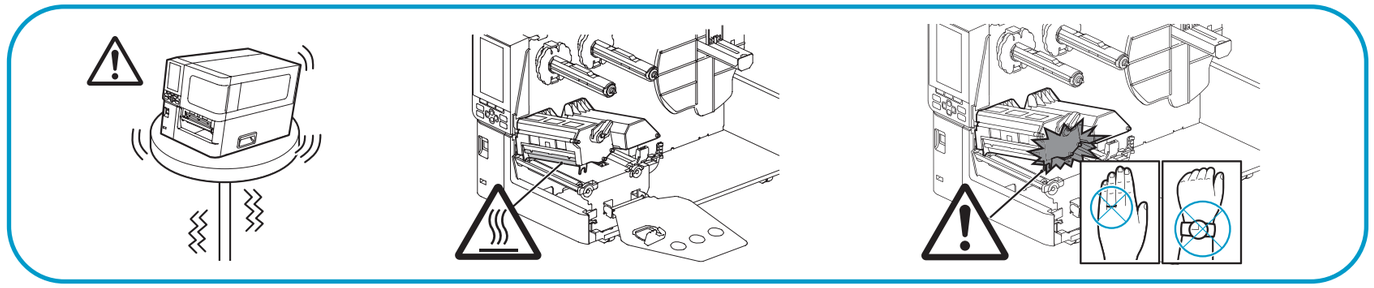

1

https://www.toshibatec.co.jp/support/download/labelprinter/

› 使用許諾の確認へ

› 使用許諾に同意する

› ダウンロード

2

3

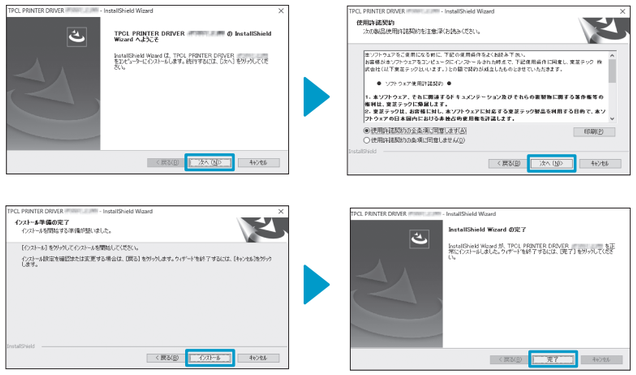

4

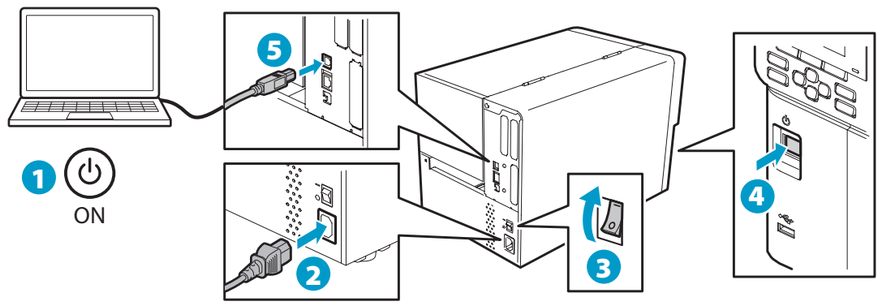

5

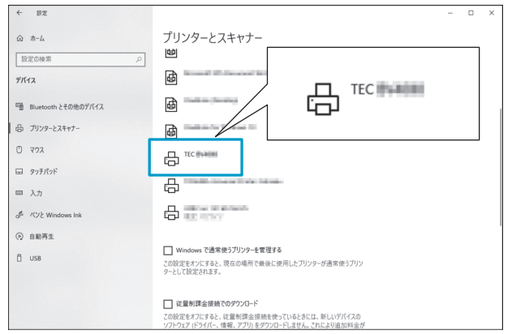

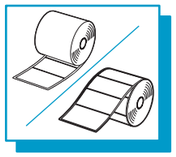

1

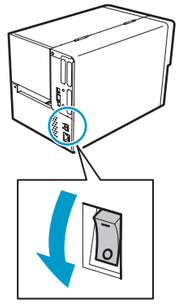

2

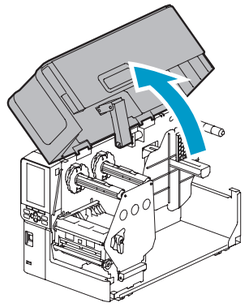

3

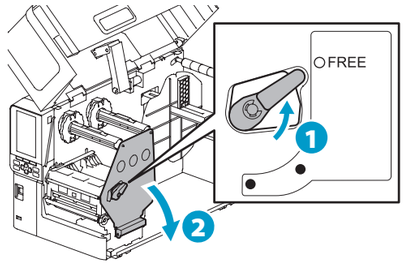

4

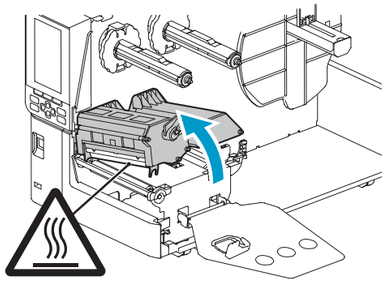

5

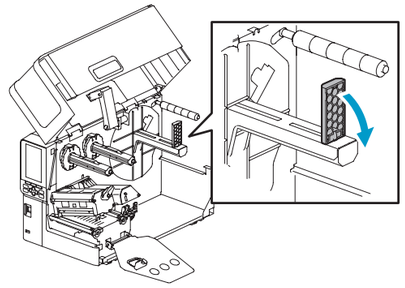

→ **6**

BU23001800-JA
R230620A7800-TTEC
Ver00-F Issued in Jul. 2024
©2024 Toshiba Tec Corporation All rights reserved

6

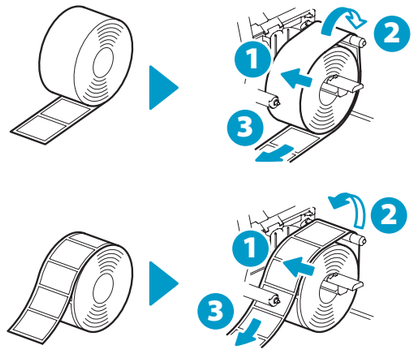

7

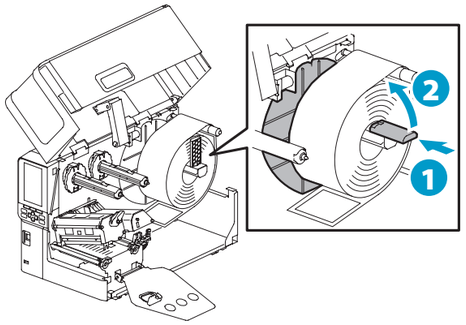

8

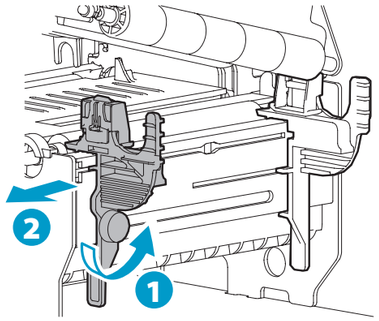

9

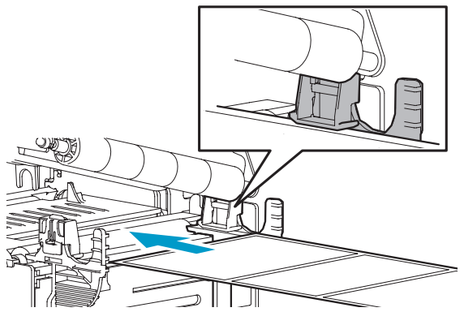

10

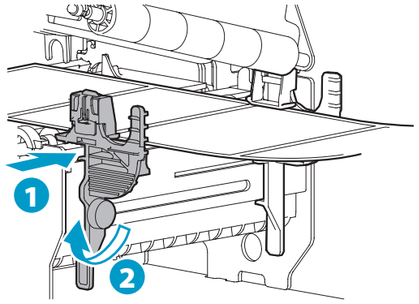

11

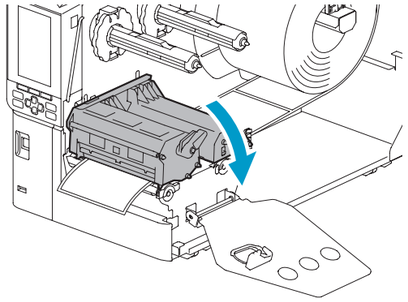

12

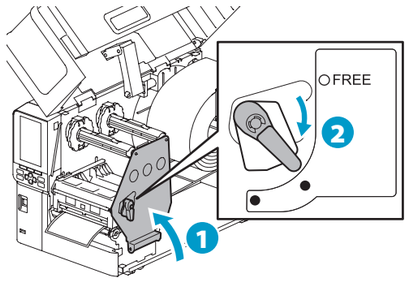

13

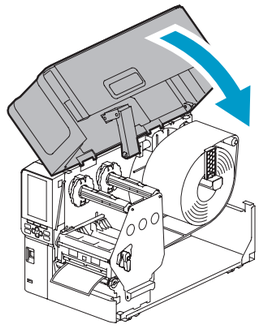

14

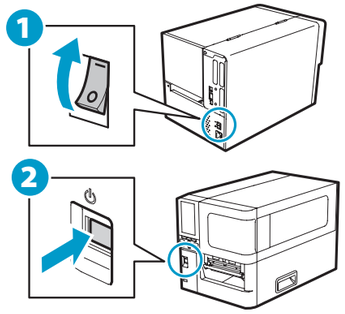

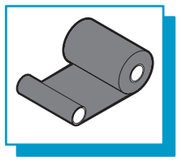

1

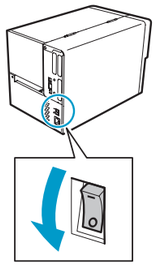

2

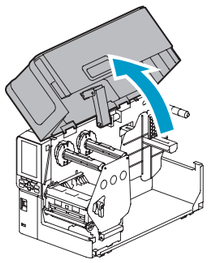

3

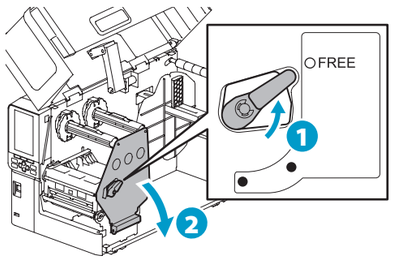

4

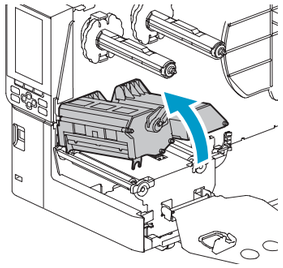

5

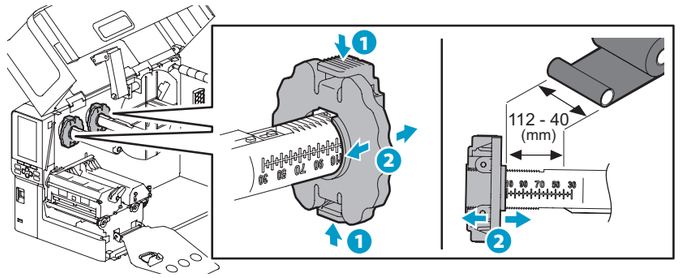

6

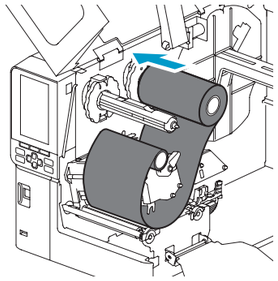

7

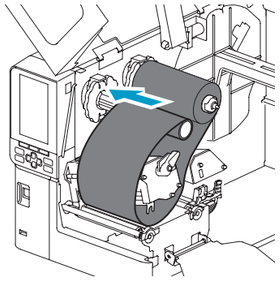

8

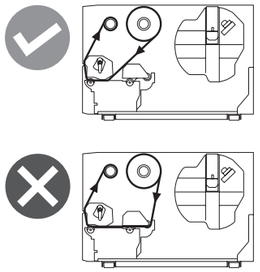

9

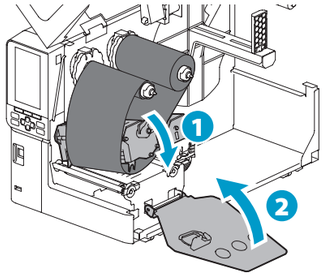

10

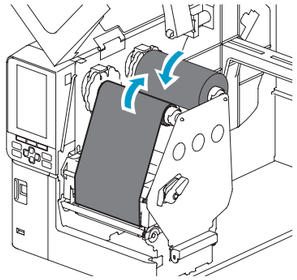

11

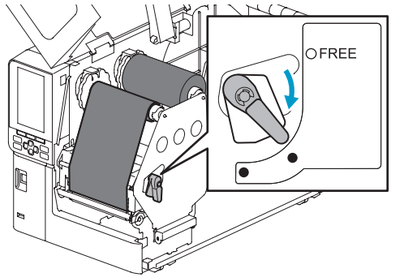

12

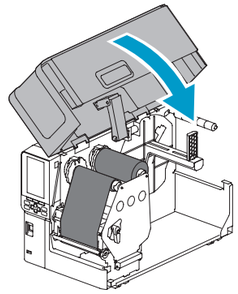
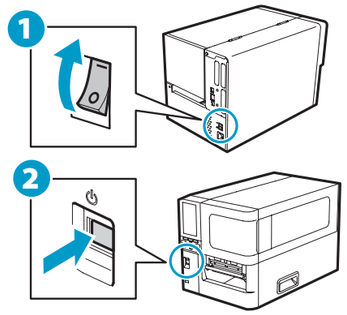
13